we couple
the drive

KATALOG KLEMMRINGE

Klemmring geschlitzt

KR

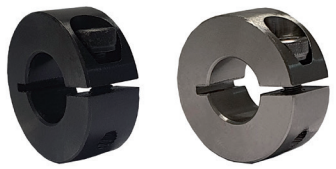

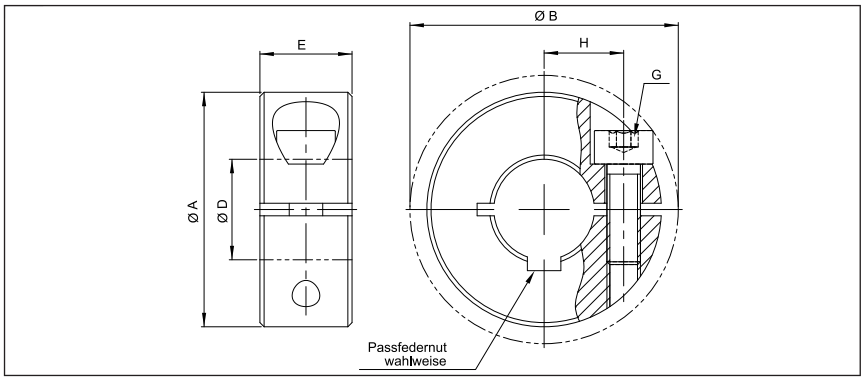

Bestellbeispiel	**KR**	**-**	**28**	**Stahl brüniert**
	Typ		Größe	
Bestellbeispiel	**KR-VA**	**-**	**28**	**Edelstahl**
	Typ		Größe	

Klemmring geschlitzt											
Größe	Axialkraft N		Abmessungen					F Schrauben (ISO4762)	Anzugsmoment der Schrauben Nm		Gewicht kg
	Stahl	Edelstahl (VA)	Standard-bohrung D / H7	A mm	H mm	E mm	B mm		Stahl	Edelstahl (VA)	
4	1525	867	4	16	5	9	20.7	M3x8	2	1.3	0.010
5	1525	867	5	16	5	9	20.7	M3x8	2	1.3	0.011
6	1525	867	6	16	5	9	20.7	M3x8	2	1.3	0.011
8	1525	867	8	18	6	9	22.4	M3x8	2	1.3	0.012
10	1335	758	10	24	8	9	26	M3x10	2	1.3	0.022
12	2415	1398	12	28	9.5	11	31.8	M4x12	5	3	0.039
15	3940	2288	15	34	12	13	39.4	M5x16	10	6	0.065
16	3940	2288	16	34	12	13	39.4	M5x16	10	6	0.063
18	3803	2208	18	36	13	13	41.1	M5x16	10	6	0.069
20	5540	4612	20	40	14.5	15	46.4	M6x18	15	10	0.097
22	5378	4477	22	42	15.5	15	48.1	M6x18	15	10	0.103
25	5236	4358	25	45	16.5	15	50.8	M6x18	15	10	0.144
28	5053	4206	28	48	18	15	53.7	M6x18	15	10	0.123
30	4809	4003	30	54	21	15	58.6	M6x18	15	10	0.163
40	4468	3719	40	60	25	15	65	M6x18	15	10	0.163
50	8135	4729	50	78	32	19	87	M8x25	42	25	0.386

Bohrungstoleranz	H7
Material	Stahl brüniert Edelstahl blank
Passfedernut	wahlweise nach DIN 6885
Temperaturbereich	-40 °C ~ 175 °C

Klemmring geteilt

KR-G

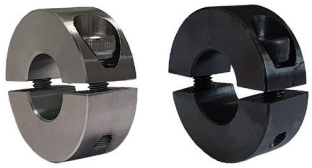

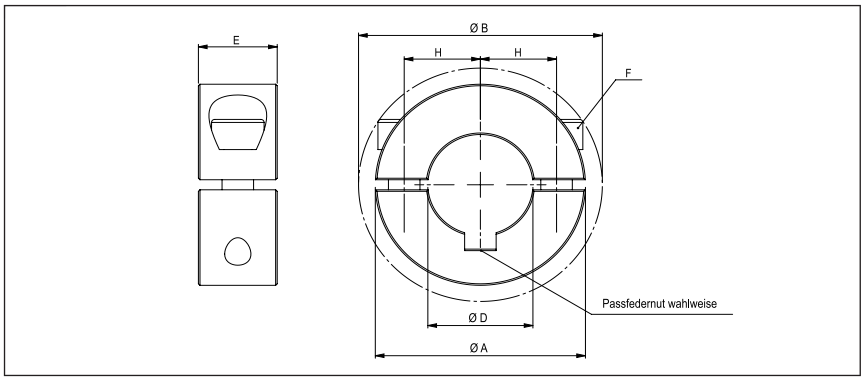

Bestellbeispiel	**KR-G**	**-**	**28**	**Stahl brüniert**
	Typ		Größe	
Bestellbeispiel	**KR-G-VA**	**-**	**28**	**Edelstahl**
	Typ		Größe	

Klemmring geteilt											
Größe	Axialkraft N		Abmessungen					F Schrauben (ISO4762)	Anzugsmoment der Schrauben Nm		Gewicht kg
	Stahl	Edelstahl (VA)	Standard-bohrung D / H7	A mm	H mm	E mm	B mm		Stahl	Edelstahl (VA)	
4	2288	1300	4	16	5	9	20.7	M3x8	2	1.3	0.011
5	2288	1300	5	16	5	9	20.7	M3x8	2	1.3	0.011
6	2288	1300	6	16	5	9	20.7	M3x8	2	1.3	0.010
8	2288	1300	8	18	6	9	22.4	M3x8	2	1.3	0.012
10	2288	1300	10	24	8	9	26	M3x10	2	1.3	0.022
12	3952	2288	12	28	9.5	11	31.8	M4x12	5	3	0.038
15	6448	3744	15	34	12	13	39.4	M5x16	10	6	0.065
16	6448	3744	16	34	12	13	39.4	M5x16	10	6	0.063
18	6448	3744	18	36	13	13	41.1	M5x16	10	6	0.069
20	9308	7748	20	40	14.5	15	46.4	M6x18	15	10	0.097
22	9308	7748	22	42	15.5	15	48.1	M6x18	15	10	0.103
25	9308	7748	25	45	16.5	15	50.8	M6x18	15	10	0.114
28	9308	7748	28	48	18	15	53.7	M6x18	15	10	0.123
30	9308	7748	30	54	21	15	58.6	M6x18	15	10	0.163
40	9308	7748	40	60	25	15	65	M6x18	15	10	0.163
50	14560	9672	50	78	32	19	87	M8x25	32	25	0.386

Bohrungstoleranz	H7
Material	Stahl brüniert Edelstahl blank
Passfedernut	wahlweise nach DIN 6885
Temperaturbereich	-40 °C ~ 175 °C

Klemmring
in breiter Ausführung

KR-B

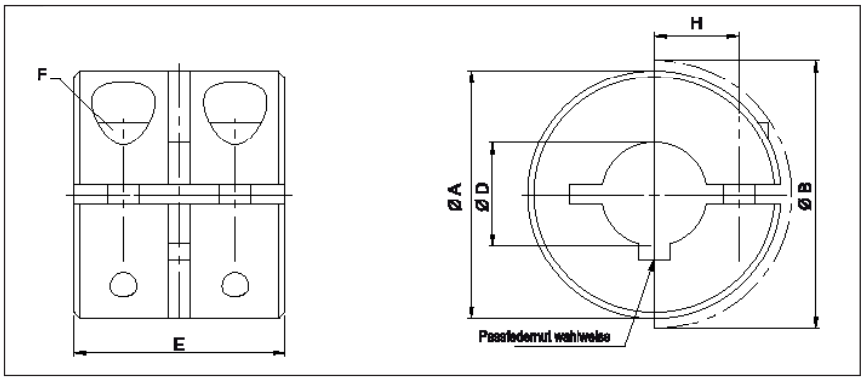

Bestellbeispiel	**KR-B**	**-**	**16**	**Stahl brüniert**
	Typ		Größe	
Bestellbeispiel	**KR-B-VA**	**-**	**16**	**Edelstahl**
	Typ		Größe	

Klemmring in breiter Ausführung											
Größe	Axialkraft N		Abmessungen					F Schrauben (ISO4762)	Anzugsmoment der Schrauben Nm		Gewicht kg
	Stahl	Edelstahl (VA)	Standard-bohrung D / H7	A mm	H mm	E mm	B mm		Stahl	Edelstahl (VA)	
6	3050	1734	6	16	5	20	20.7	M3x8	2	1.3	0.025
8	3050	1734	8	18	6	20	22.4	M3x8	2	1.3	0.030
10	2670	1516	10	24	8	20	26	M3x10	2	1.3	0.052
12	4830	2796	12	28	9,5	24	31.8	M4x12	5	3	0.086
16	7880	4576	16	34	12	29	39.4	M5x16	10	6	0.148
20	11080	9224	20	40	14.5	33	47.5	M6x18	15	10	0.229
25	10472	8716	25	45	16.5	33	50.8	M6x18	15	10	0.266
30	9618	8006	30	54	21	33	58.6	M6x18	15	10	0.384
40	8936	7438	40	60	25	33	66	M6x18	15	10	0.383
50	16270	9458	50	78	32	41	87	M8x25	42	25	0.837

Bohrungstoleranz	H7
Material	Stahl brüniert Edelstahl blank
Passfedernut	wahlweise nach DIN 6885
Temperaturbereich	-40 °C ~ 175 °C

Klemmring
geteilt, in breiter Ausführung

KR-GB

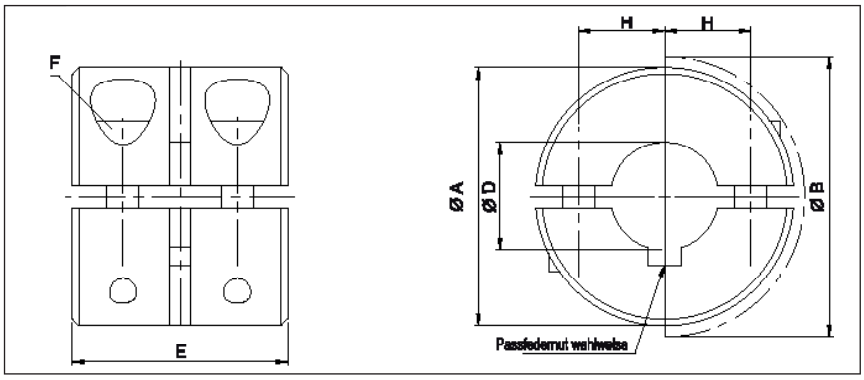

Bestellbeispiel	**KR-GB**	**-**	**20**	**Stahl brüniert**
	Typ		Größe	
Bestellbeispiel	**KR-GB-VA**	**-**	**20**	**Edelstahl**
	Typ		Größe	

Klemmring geteilt											
Größe	Axialkraft N		Abmessungen					F Schrauben (ISO4762)	Anzugsmoment der Schrauben Nm		Gewicht kg
	Stahl	Edelstahl (VA)	Standard-bohrung D / H7	A mm	H mm	E mm	B mm		Stahl	Edelstahl (VA)	
6	4576	2600	6	16	5	20	20.7	M3x8	2	1.3	0.024
8	4576	2600	8	18	6	20	22.4	M3x8	2	1.3	0.029
10	4576	2600	10	24	8	20	26	M3x10	2	1.3	0.050
12	7904	4576	12	28	9.5	24	31.8	M4x12	5	3	0.083
16	12896	7488	16	34	12	29	39.4	M5x16	10	6	0.143
20	18616	15496	20	40	14.5	33	47.5	M6x18	15	10	0.224
25	18616	15496	25	45	16.5	33	50.8	M6x18	15	10	0.258
30	18616	15496	30	54	21	33	58.6	M6x18	15	10	0.372
40	18616	15496	40	60	25	33	66	M6x18	15	10	0.373
50	29120	19344	50	78	32	41	87	M8x25	42	25	0.790

Bohrungstoleranz	H7
Material	Stahl brüniert Edelstahl blank
Passfedernut	wahlweise nach DIN 6885
Temperaturbereich	-40 °C ~ 175 °C

Klemmring mit Gewinde

KR-M

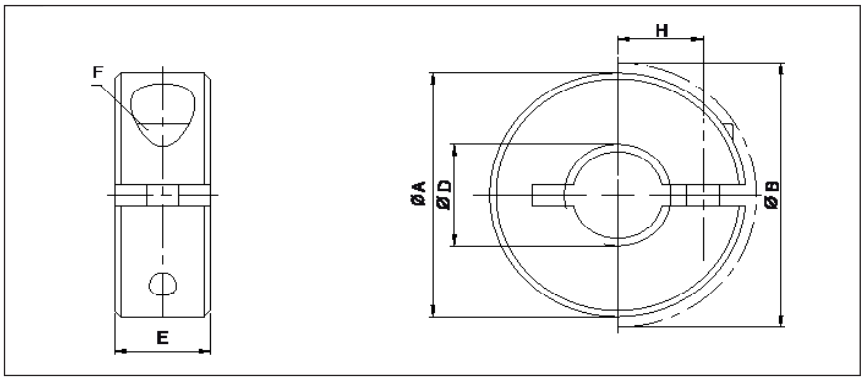

Bestellbeispiel KR-M - 24 Stahl brüniert
Typ Größe

Bestellbeispiel KR-M-VA - 24 Edelstahl
Typ Größe

Klemmring mit Gewinde											
Größe	Axialkraft N		Abmessungen					F Schrauben (ISO4762)	Anzugsmoment der Schrauben Nm		Gewicht kg
	Stahl	Edelstahl (VA)	Standard-gewinde D	A mm	H mm	E mm	B mm		Stahl	Edelstahl (VA)	
4	1525	867	M4	16	5	9	20.7	M3x8	2	1.3	0.013
5	1525	867	M5	16	5	9	20.7	M3x8	2	1.3	0.013
6	1525	867	M6	16	5	9	20.7	M3x8	2	1.3	0.012
8	1525	867	M8	18	6	9	22.4	M3x8	2	1.3	0.015
10	1336	758	M10	24	8	9	26	M3x10	2	1.3	0.026
12	2415	1398	M12	28	9.5	11	31.8	M4x12	5	3	0.044
16	3940	2288	M16	34	12	13	39.4	M5x16	10	6	0.073
20	5540	4612	M20	40	14.5	15	47.5	M6x18	15	10	0.116
24	5236	4358	M24	45	16.5	15	50.8	M6x18	15	10	0.141
30	4809	4003	M30	54	21	15	58.6	M6x18	15	10	0.197
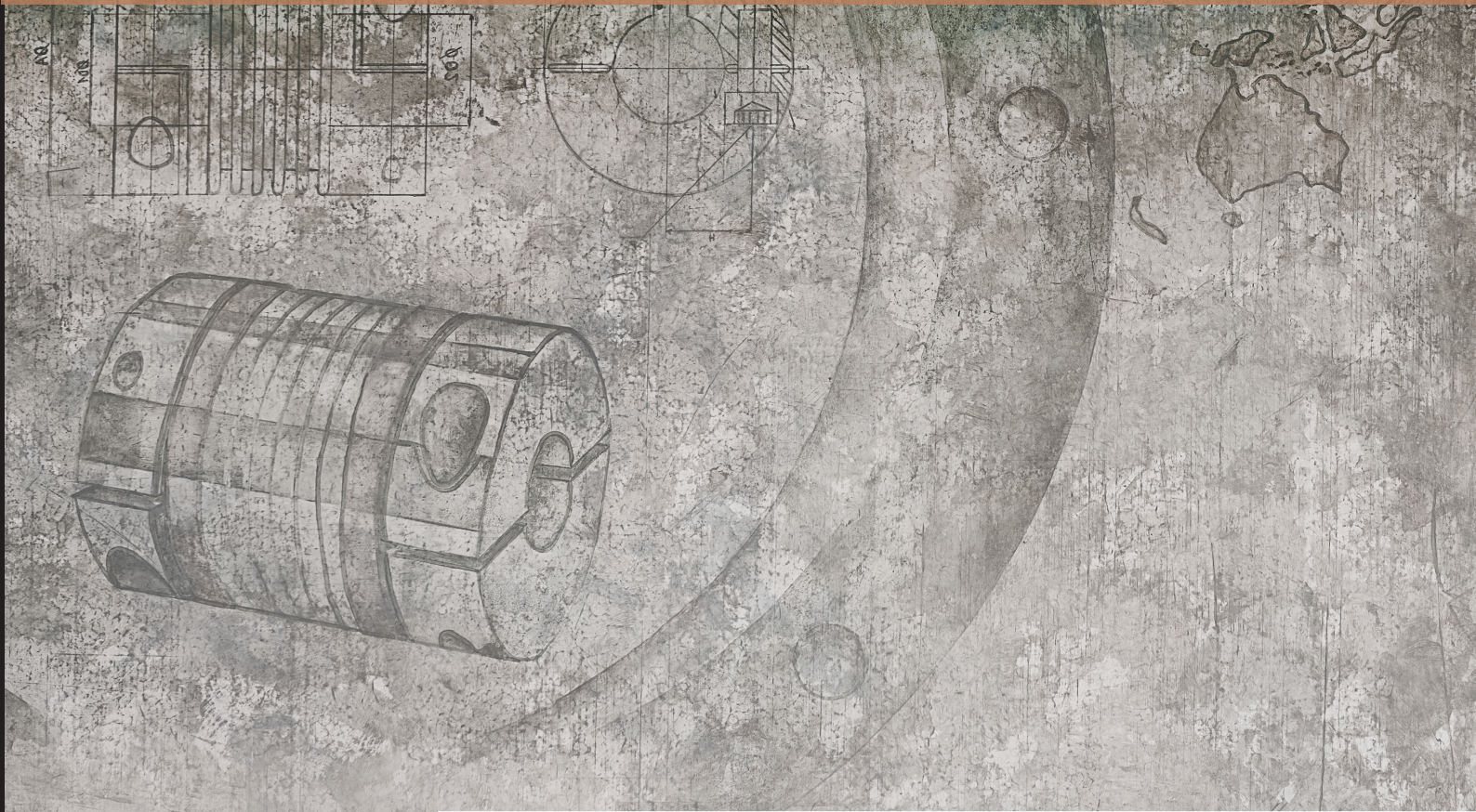
Bohrungstoleranz	H7
Material	Stahl brüniert Edelstahl blank
Passfedernut	wahlweise nach DIN 6885
Temperaturbereich	-40 °C ~ 175 °C